ТАМОЖЕННЫЙ СОЮЗ

ОДОБРЕНИЕ ТИПА ТРАНСПОРТНОГО СРЕДСТВА

№ **ТС RU E-RU.ГА06.01122**

Срок действия с **17 августа 2021 г.** по **—**

ОРГАН ПО СЕРТИФИКАЦИИ

продукции

Общества с ограниченной ответственностью "Центр сертификации машин" (ОС ООО "ЦСМ")

юридический адрес: 127490, Россия, город Москва, улица Пестеля, дом 6Б, этаж 1, помещение V; фактический адрес: 127490, Россия, город Москва, улица Пестеля, дом 6Б, этаж 1, помещение V;
тел.: +7 4992033331 / факс: +7 4992033331;
электронная почта: 2760929@mail.ru; аттестат аккредитации № РОСС RU.0001.11ГА06

ТРАНСПОРТНЫЕ СРЕДСТВА

МАРКА	КЛИНЦЫ
КОММЕРЧЕСКОЕ НАИМЕНОВАНИЕ	—
ТИП	ХКС-Х57ХХ5N33-2
БАЗОВОЕ ТРАНСПОРТНОЕ СРЕДСТВО/ШАССИ	— / МАЗ 5N33
МОДИФИКАЦИИ	КС-55729-6К-3
КАТЕГОРИЯ	N_3G
ЭКОЛОГИЧЕСКИЙ КЛАСС	5
ЗАЯВИТЕЛЬ И ЕГО АДРЕС	Акционерное общество «Клинцовский автокрановый завод», ОГРН 1023201339700, юридический и фактический адрес: 243140, Брянская область, город Клинцы, улица Дзержинского, дом 10, Российская Федерация, тел.: +7 (48336) 4-24-31, факс: +7 (48336) 4-12-43, электронная почта: kaz@oaokaz.ru
ИЗГОТОВИТЕЛЬ И ЕГО АДРЕС	Акционерное общество «Клинцовский автокрановый завод», юридический и фактический адрес: 243140, Брянская область, город Клинцы, улица Дзержинского, дом 10, Российская Федерация
ПРЕДСТАВИТЕЛЬ ИЗГОТОВИТЕЛЯ И ЕГО АДРЕС	—
СБОРОЧНЫЙ ЗАВОД И ЕГО АДРЕС	243140, Брянская область, город Клинцы, улица Дзержинского, дом 10, Российская Федерация
ПОСТАВЩИК СБОРОЧНЫХ КОМПЛЕКТОВ И ЕГО АДРЕС	—

соответствуют требованиям технического регламента Таможенного союза "О безопасности колесных транспортных средств".

Действие данного ОДОБРЕНИЯ ТИПА ТРАНСПОРТНОГО СРЕДСТВА распространяется на партию транспортных средств в количестве 100 (сто) шт. с идентификационными номерами (VIN) **с X89557296?9AH5001 по X89557296?9AH5100.**

Данное ОДОБРЕНИЕ ТИПА ТРАНСПОРТНОГО СРЕДСТВА без приложений недействительно.
Приложение № 1. Общие характеристики транспортного средства
Приложение № 2. Перечень документов, явившихся основанием для оформления ОДОБРЕНИЯ ТИПА ТРАНСПОРТНОГО СРЕДСТВА
Приложение № 3. Описание маркировки транспортного средства
Приложение № 4. Общий вид транспортного средства на одной странице

ДОПОЛНИТЕЛЬНАЯ ИНФОРМАЦИЯ

Транспортные средства изготавливаются на базе шасси модификаций: 6302С5

В связи с несоответствием параметров транспортного средства значениям, установленным в пунктах 1.1, 2.1 приложения № 5 к техническому регламенту Таможенного союза «О безопасности колесных транспортных средств», для передвижения транспортных средств по территории государств - членов Таможенного союза необходимо оформление специального разрешения, в случае фактического превышения установленных значений.

Показатели масс не могут превышать максимальных для конкретного шасси, указанных в одобрении типа шасси и в его сопроводительной документации.

Руководитель органа по сертификации **А.С. Власинский**
инициалы, фамилия

Дата оформления « 22 » июля 2021 г.

ОДОБРЕНИЕ ТИПА ТРАНСПОРТНОГО СРЕДСТВА УТВЕРЖДЕНО.
Внесена запись в реестр за № ТС RU E-RU.ГА06.01122 от « 13 » августа 2021 г.

Руководитель (заместитель Руководителя) **РОССТАНДАРТА** наименование уполномоченного органа государственного управления **А.В. Кулешов** инициалы, фамилия

СВЕДЕНИЯ О СЕРТИФИКАТЕ ЭП

Сертификат: 01D70791499E6A50000000C900060002
Кому выдан: Власинский Алексей Сергеевич
Действителен: с 20.02.2021 до 27.02.2022

Подлинник электронного документа, подписанного ЭП, хранится в системе электронного документооборота Федерального агентства по техническому регулированию и метрологии

СВЕДЕНИЯ О СЕРТИФИКАТЕ ЭП

Сертификат: 0287BCCB00FCAC9ABC409197B3BDD42D7D
Кому выдан: Кулешов Алексей Владимирович
Действителен: с 31.03.2021 до 31.03.2022

ОБЩИЕ ХАРАКТЕРИСТИКИ ТРАНСПОРТНОГО СРЕДСТВА

Колесная формула/ведущие колеса	6х6 / все
Схема компоновки транспортного средства	кабина над двигателем
Расположение двигателя	переднее продольное
Исполнение загрузочного пространства	рама с поворотной платформой, кабиной с остеклением и крановым оборудованием, с рабочей платформой или без
Назначение	выполнение строительно-монтажных и погрузочно-разгрузочных работ, выполнение работ на высоте (для исполнений с рабочей платформой)
Кабина	цельнометаллическая, двухдверная, двухместная, опрокидывающаяся вперед; цельнометаллическая, двухдверная, трехместная, опрокидывающаяся вперед; цельнометаллическая, двухдверная, двухместная, со спальным местом, опрокидывающаяся вперед; цельнометаллическая, двухдверная, трехместная, со спальным местом, опрокидывающаяся вперед; цельнометаллическая, двухдверная, двухместная, со спальными местами, опрокидывающаяся вперед; цельнометаллическая, двухдверная, трехместная, со спальными местами, опрокидывающаяся вперед

Габаритные размеры, мм	
– длина	12000…12700
– ширина	2500…2550
– высота	3880…4000
База, мм	4000 + 1400
Колея передних/задних колес, мм	1980…2140 / 1980…2140

Масса транспортного средства в снаряженном состоянии, кг	25850…25925
Технически допустимая максимальная масса транспортного средства, кг	26000
Технически допустимая максимальная масса, приходящаяся на каждую из осей транспортного средства, начиная с передней оси, кг	
– на 1-ую ось	8000
– на 2-ую ось	9000
– на 3-ью ось	9000
Технически допустимая максимальная масса автопоезда, кг	—
Максимальная масса прицепа, кг	буксировка прицепа не предусмотрена

Приложение № 1

Двигатель внутреннего сгорания (марка, тип)	ЯМЗ, 53603
	четырехтактный дизель с турбонаддувом и промежуточным охлаждением воздуха
– количество и расположение цилиндров	6, рядное
– рабочий объем цилиндров, $см^3$	6650
– степень сжатия	17.5
– максимальная мощность, кВт ($мин^{-1}$)*	241 (2300)
– максимальный крутящий момент, Н·м ($мин^{-1}$)	1270 (1300…1600)
Топливо	дизельное топливо
Система питания (тип)	впрыск топлива под давлением
Блок управления (маркировка)	Bosch, EDC7UC31 (0 281 020 111) или Итэлма, МД22, 3012.3765 001-01
ТНВД (тип, маркировка)	Bosch, CR/CP3HS3/L110/30-789S, 0 445 020 110
Форсунки (тип, маркировка)	Bosch, 0 445 120 178
Нагнетатель воздуха (тип, маркировка)	НПО «Турботехника», ТКР 80; ЯМЗ, С21 ххх хх
Воздушный фильтр (тип, маркировка)	Автодизель (ЯМЗ), Ремиз: 8421-1109010, 8421-1109010-21, 8421-1109010-24, 8421-1109010-25, 8421-1109010-26; МАЗ, Ремиз: 238Н-1109010, 238Н-1109010-20, 238Н-1109010-21, 238Н-1109010-26
Система выпуска и нейтрализации отработавших газов	с одним глушителем и системой нейтрализации отработавших газов: система селективного каталитического восстановления (SCR)
Нейтрализаторы (маркировка)	
– 1 ступень	встроены в глушитель
Глушители (маркировка)	
– 1 ступень	РОССКАТавто (РКа), Динекс Русь (ДИНЕКС), МобилГазСервис (МГС): 5365-1201010-01, 5365.1201010-02 или 59345, 5365.1201010-03, 5365-1201010-21, 5365.1201010-22 или 59346, 5365.1201010-23

* - по Правилам ООН № 85

Трансмиссия	механическая	
Сцепление (марка, тип)	Sachs, Donmez, MF-395, MFZ-430; фрикционное, сухое, однодисковое или ЯМЗ-183, 184; фрикционное, сухое, однодисковое	
Коробка передач (марка, тип)	ZF, 9S1310TO; 9S1315TO или EATON, ESO12209	Shaanxi Fast Gear Co., 9JS135A; 9JS135TA; 9JSD135A; 9JSD135TA; 9JS150F; 9JSD150F; 9JS180A; 9JS180TA; 9JSD180A; 9JSD180TA; 9JS200T; 9JSD200T; 9JSDX200T; 9JS200A; 9JSD200A; 9JSDX200A; 9JS200TA; 9JSD200TA; 9JSDX200TA
	с ручным управлением	

Приложение № 1

– число передач и передаточные числа	вперед – 9, назад – 1					
I -	9.450…9.480	9.450…9.480	9.450…9.480	10.060…14.050	10.060…14.050	10.060…14.050
II -	6.580…6.590	6.580…6.590	6.580…6.590	6.550…8.380	6.550…8.380	6.550…8.380
III -	4.680…4.900	4.680…4.900	4.680…4.900	4.640…6.220	4.640…6.220	4.640…6.220
IV -	3.480…3.550	3.480…3.550	3.480…3.550	3.360…4.570	3.360…4.570	3.360…4.570
V -	2.620…2.650	2.620…2.650	2.620…2.650	2.460…3.400	2.460…3.400	2.460…3.400
VI -	1.860…1.890	1.860…1.890	1.860…1.890	1.950…2.460	1.950…2.460	1.950…2.460
VII -	1.350…1.380	1.350…1.380	1.350…1.380	1.380…1.830	1.380…1.830	1.380…1.830
VIII -	1.000	1.000	1.000	1.000…1.340	1.000…1.340	1.000…1.340
IX -	0.750	0.750	0.750	0.730…1.000	0.730…1.000	0.730…1.000
X -	—	—	—	—	—	—
XI -	—	—	—	—	—	—
XII -	—	—	—	—	—	—
З.Х. I -	8.520…9.880	8.520…9.880	8.520…9.880	10.510…14.050	10.510…14.050	10.510…14.050
З.Х. II -	—	—	—	—	—	—
Раздаточная коробка (тип)	механическая	механическая	механическая	механическая	механическая	механическая
– число передач и передаточные числа	1	2		1	2	
высшее -	1.107	0.980	0.890	1.107	0.980	0.890
низшее -	—	1.610	1.536	—	1.610	1.536
Главная передача (тип)	двойная, разнесенная					
– передаточное число	2.610…7.790					

Трансмиссия	механическая	
Сцепление (марка, тип)	Sachs, Donmez, MF-395, MFZ-430; фрикционное, сухое, однодисковое или ЯМЗ-183, 184; фрикционное, сухое, однодисковое	
Коробка передач (марка, тип)	ЯМЗ-239	Shaanxi Fast Gear Co., 12JS200TA; 12JSD200TA; 12JS240TA; 12JSD240TA; 12JS200T; 12JSD200T; 12JSDX200T; 12JS240T; 12JSD240T; 12JSDX240T; 12JSDX200TA; 12JSDX240TA
	с ручным управлением	

Приложение № 1

– число передач и передаточные числа	вперед – 9, назад – 1			вперед – 12, назад – 2		
I -	12.240	12.240	12.240	12.100…13.150	12.100…13.150	12.100…13.150
II -	6.880	6.880	6.880	9.410…10.500	9.410…10.500	9.410…10.500
III -	4.860	4.860	4.860	7.310…8.220	7.310…8.220	7.310…8.220
IV -	3.500	3.500	3.500	5.710…6.520	5.710…6.520	5.710…6.520
V -	2.740	2.740	2.740	4.460…5.130	4.460…5.130	4.460…5.130
VI -	1.970	1.970	1.970	3.480…4.100	3.480…4.100	3.480…4.100
VII -	1.390	1.390	1.390	2.710…3.210	2.710…3.210	2.710…3.210
VIII -	1.000	1.000	1.000	2.110…2.560	2.110…2.560	2.110…2.560
IX -	0.780	0.780	0.780	1.640…2.010	1.640…2.010	1.640…2.010
X -	—	—	—	1.280…1.590	1.280…1.590	1.280…1.590
XI -	—	—	—	1.000…1.250	1.000…1.250	1.000…1.250
XII -	—	—	—	0.780…1.000	0.780…1.000	0.780…1.000
З.Х. I -	10.040	10.040	10.040	11.560…12.580	11.560…12.580	11.560…12.580
З.Х. II -	—	—	—	2.590…3.070	2.590…3.070	2.590…3.070
Раздаточная коробка (тип)	механическая	механическая	механическая	механическая	механическая	механическая
– число передач и передаточные числа	1	2		1	2	
высшее -	1.107	0.980	0.890	1.107	0.980	0.890
низшее -	—	1.610	1.536	—	1.610	1.536
Главная передача (тип)	двойная, разнесенная					
– передаточное число	2.610…7.790					

Подвеска	
Передняя (описание)	зависимая, рессорная, с гидравлическими телескопическими амортизаторами, со стабилизатором поперечной устойчивости или зависимая, рессорная, с гидравлическими телескопическими амортизаторами
Задняя (описание)	зависимая, рессорно-балансирная или зависимая, рессорно-балансирная, со стабилизатором поперечной устойчивости

Рулевое управление (описание)	с гидроусилителем
– рулевой механизм (тип)	«винт – шариковая гайка – рейка – сектор»

Приложение № 1

Тормозные системы	
Рабочая (описание)	двухконтурная, с пневматическим приводом, с разделением на контуры передней оси и задней тележки, АБС, тормозные механизмы всех колес – барабанные
Запасная (описание)	стояночная тормозная система
Стояночная (описание)	привод от энергоаккумуляторов к тормозным механизмам колес задней тележки
Вспомогательная (износостойкая) (описание)	газодинамический тормоз, установленный в выпускной системе двигателя; и/или компрессионное торможение двигателем; может устанавливаться ретардер

Шины	обозначение размера	индекс несущей способности для максимально допустимой нагрузки	обозначение категории скорости
	385/65R22.5	164 или 160 или 158	J или K или L
	14.00R20	166 или 164	G или J
	16.00R20	173 или 172 или 171	F или G
	525/70R21	156	F
	395/85R20	168 или 166 или 161	G или J или K

Оборудование транспортного средства	устройство вызова экстренных оперативных служб с автоматическим срабатыванием при опрокидывании; устройство ограничения максимальной скорости (ограничение максимальной скорости осуществляется электронной системой управления двигателем) по заказу: автономный отопитель кабины; предпусковой подогреватель двигателя; кондиционер (хладагент R134A); электроблокировка замков дверей; антенна; лебедка; централизованная накачка шин; гусек; вспомогательная лебедка

Руководитель органа по сертификации **А.С. Власинский**

инициалы, фамилия

СВЕДЕНИЯ О СЕРТИФИКАТЕ ЭП

Сертификат: 01D70791499E6A50000000C900060002
Кому выдан: Власинский Алексей Сергеевич
Действителен: с 20.02.2021 до 27.02.2022

Перечень документов, явившихся основанием для оформления
ОДОБРЕНИЯ ТИПА ТРАНСПОРТНОГО СРЕДСТВА

Элементы объектов технического регулирования, в отношении которых установлены требования безопасности	Наименование и происхождение документа, подтверждающего соответствие	Номер документа и дата выпуска
1	2	3
Кондиционеры и холодильное оборудование, пункт 12 ТР ТС 018/2011	Декларация о соответствии, Акционерное общество «Клинцовский автокрановый завод», Российская Федерация	ЕАЭС N RU Д-RU.PA01.B.05030/21 с 16.07.2021 по 14.07.2025
Возможность оснащения аппаратурой спутниковой навигации, пункт 13 ТР ТС 018/2011	—"—	—"—
Оснащение устройством вызова экстренных оперативных служб, пункт 13.1 ТР ТС 018/2011	—"—	—"—
Возможность оснащения тахографами, пункт 14 ТР ТС 018/2011	—"—	—"—
Интерфейс, пункт 15 ТР ТС 018/2011	—"—	—"—
Световозвращатели, Правила ООН № 3-02	Сообщение, Transportowy Dozor Techniczny, Республика Польша	E20 3R-02 1498 от 18.12.2015
	Сообщение, Государственный комитет Российской Федерации по стандартизации и метрологии, Российская Федерация	E22 3-02 98525 Ext.2 от 04.12.2001
	Сообщение, Федеральное агентство по техническому регулированию и метрологии, Российская Федерация	E22 R3 02 06506 от 21.03.2006 E22 R3 02 10515 от 30.11.2010
	Одобрение типа, Орган по сертификации продукции машиностроения "АКАДЕМ-СЕРТ" Общества с ограниченной ответственностью "АКАДЕМ-СЕРТ", BY/112 117.01, Республика Беларусь	ТС BY К-BY. 117. 00013. Р2 с 30.03.2021 по 29.03.2024
Устройства для освещения заднего регистрационного знака, Правила ООН № 4-00	—"—	—"—

Приложение № 2

1	2	3
Указатели поворота, Правила ООН № 6-01	Одобрение типа, Орган по сертификации продукции машиностроения "АКАДЕМ-СЕРТ" Общества с ограниченной ответственностью "АКАДЕМ-СЕРТ", BY/112 117.01, Республика Беларусь	ТС BY К-BY. 117. 00013. Р2 с 30.03.2021 по 29.03.2024
Габаритные огни, сигналы торможения, Правила ООН № 7-02	Сообщение, Федеральное агентство по техническому регулированию и метрологии, Российская Федерация	E22 R7 02 05549 от 21.03.2005 E22 R7 02 05550 от 21.03.2005 E22 R7 02 06506 от 21.03.2006 E22 R7 02 06521 от 25.10.2006
	Одобрение типа, Орган по сертификации продукции машиностроения "АКАДЕМ-СЕРТ" Общества с ограниченной ответственностью "АКАДЕМ-СЕРТ", BY/112 117.01, Республика Беларусь	ТС BY К-BY. 117. 00013. Р2 с 30.03.2021 по 29.03.2024
Устойчивость к воздействию внешних источников электромагнитного излучения и электромагнитная совместимость, Правила ООН № 10-05	__"__	__"__
Эффективность тормозных систем, Правила ООН № 13-11	__"__	__"__
Места крепления ремней безопасности, Правила ООН № 14-08	__"__	__"__
Оснащение транспортных средств удерживающими системами, Правила ООН № 16-06	__"__	__"__
Прочность сидений и их креплений, Правила ООН № 17-09	__"__	__"__
Защита транспортного средства от несанкционированного использования, Правила ООН № 18-03	__"__	__"__

Приложение № 2

1	2	3
Передние противотуманные фары, Правила ООН № 19-03	Одобрение типа, Орган по сертификации продукции машиностроения "АКАДЕМ-СЕРТ" Общества с ограниченной ответственностью "АКАДЕМ-СЕРТ", BY/112 117.01, Республика Беларусь	ТС BY К-BY. 117. 00013. Р2 с 30.03.2021 по 29.03.2024
Фонари заднего хода, Правила ООН № 23-00	—"—	—"—
Выбросы, Правила ООН № 24-03	—"—	—"—
Оснащение звуковыми сигнальными приборами, Правила ООН № 28-00	—"—	—"—
Защитные свойства кабин, Правила ООН № 29-02	—"—	—"—
Пожарная безопасность, Правила ООН № 34-02	Декларация о соответствии, Акционерное общество «Клинцовский автокрановый завод», Российская Федерация	ЕАЭС N RU Д-RU.PA01.B.05037/21 с 16.07.2021 по 14.07.2025
Пожарная безопасность, Правила ООН № 34-03	Одобрение типа, Орган по сертификации продукции машиностроения "АКАДЕМ-СЕРТ" Общества с ограниченной ответственностью "АКАДЕМ-СЕРТ", BY/112 117.01, Республика Беларусь	ТС BY К-BY. 117. 00013. Р2 с 30.03.2021 по 29.03.2024
Задние противотуманные огни, Правила ООН № 38-00	—"—	—"—
Механизмы измерения скорости, Правила ООН № 39-01	—"—	—"—
Оснащение безопасными стёклами, Правила ООН № 43-00	Сообщение, Государственный комитет Российской Федерации по стандартизации и метрологии, Российская Федерация	E22 43R00 0008 Ext.02 от 17.05.2004
	Сообщение, Государственный комитет по стандартизации Республики Беларусь, Республика Беларусь	E28 43R-01 1454 от 23.05.2017 E28 43R-01 1742 от 22.03.2018
	Декларация о соответствии, Акционерное общество «Клинцовский автокрановый завод», Российская Федерация	ЕАЭС N RU Д-RU.PA01.B.05048/21 с 16.07.2021 по 14.07.2025

Приложение № 2

1	2	3
Оснащение безопасными стёклами, Правила ООН № 43-01	Одобрение типа, Орган по сертификации продукции машиностроения "АКАДЕМ-СЕРТ" Общества с ограниченной ответственностью "АКАДЕМ-СЕРТ", BY/112 117.01, Республика Беларусь	ТС BY К-BY. 117. 00013. Р2 с 30.03.2021 по 29.03.2024
Оснащение устройствами непрямого обзора, Правила ООН № 46-04	—"—	—"—
Оснащение устройствами освещения и световой сигнализации, Правила ООН № 48-04	Декларация о соответствии, Акционерное общество «Клинцовский автокрановый завод», Российская Федерация	ЕАЭС N RU Д-RU.PA01.B.05058/21 с 16.07.2021 по 14.07.2025
Оснащение устройствами освещения и световой сигнализации, Правила ООН № 48-06	Одобрение типа, Орган по сертификации продукции машиностроения "АКАДЕМ-СЕРТ" Общества с ограниченной ответственностью "АКАДЕМ-СЕРТ", BY/112 117.01, Республика Беларусь	ТС BY К-BY. 117. 00013. Р2 с 30.03.2021 по 29.03.2024
Выбросы, Правила ООН № 49-05 (уровень выбросов B2, уровень требований в отношении бортовой диагностики, долговечности, контроля NOx - "G") (экологический класс 5)	—"—	—"—
Внешний шум, Правила ООН № 51-03	—"—	—"—
Оснащение шинами*, Правила ООН № 54-00	—"—	—"—
Оснащение задними защитными устройствами транспортных средств для перевозки грузов, Правила ООН № 58-02	Декларация о соответствии, Акционерное общество «Клинцовский автокрановый завод», Российская Федерация	ЕАЭС N RU Д-RU.PA01.B.05085/21 с 16.07.2021 по 14.07.2025
Травмобезопасность наружных выступов, Правила ООН № 61-00	Одобрение типа, Орган по сертификации продукции машиностроения "АКАДЕМ-СЕРТ" Общества с ограниченной ответственностью "АКАДЕМ-СЕРТ", BY/112 117.01, Республика Беларусь	ТС BY К-BY. 117. 00013. Р2 с 30.03.2021 по 29.03.2024
Оснащение боковыми защитными устройствами транспортных средств для перевозки грузов, Правила ООН № 73-01	Декларация о соответствии, Акционерное общество «Клинцовский автокрановый завод», Российская Федерация	ЕАЭС N RU Д-RU.PA01.B.05091/21 с 16.07.2021 по 14.07.2025

Приложение № 2

1	2	3
Рулевое управление, Правила ООН № 79-01	Одобрение типа, Орган по сертификации продукции машиностроения "АКАДЕМ-СЕРТ" Общества с ограниченной ответственностью "АКАДЕМ-СЕРТ", BY/112 117.01, Республика Беларусь	ТС BY К-BY. 117. 00013. Р2 с 30.03.2021 по 29.03.2024
Максимальная мощность, Правила ООН № 85-00	—"—	—"—
Дневные ходовые огни, Правила ООН № 87-00	—"—	—"—
Оснащение устройствами ограничения максимальной скорости, Правила ООН № 89-00	Декларация о соответствии, Акционерное общество «Клинцовский автокрановый завод», Российская Федерация	ЕАЭС N RU Д-RU.PA01.B.05097/21 с 16.07.2021 по 14.07.2025
	Одобрение типа, Орган по сертификации продукции машиностроения "АКАДЕМ-СЕРТ" Общества с ограниченной ответственностью "АКАДЕМ-СЕРТ", BY/112 117.01, Республика Беларусь	ТС BY К-BY. 117. 00013. Р2 с 30.03.2021 по 29.03.2024
Боковые габаритные фонари, Правила ООН № 91-00	Сообщение, Государственный комитет Российской Федерации по стандартизации, метрологии и сертификации, Российская Федерация	E22 91-00 98525 от 14.07.1998
	Сообщение, Федеральное агентство по техническому регулированию и метрологии, Российская Федерация	E22 R91 00 06506 от 21.03.2006 E22 R91 00 10515 от 30.11.2010
	Одобрение типа, Орган по сертификации продукции машиностроения "АКАДЕМ-СЕРТ" Общества с ограниченной ответственностью "АКАДЕМ-СЕРТ", BY/112 117.01, Республика Беларусь	ТС BY К-BY. 117. 00013. Р2 с 30.03.2021 по 29.03.2024
Светоотражающая маркировка, Правила ООН № 104-00	Сообщение, Kraftfahrt-Bundesamt, Федеративная Республика Германия	E1 003994 от 03.02.2015 E1 00821 Ext.02 от 03.03.2003

Приложение № 2

1	2	3
Фары ближнего и дальнего света, Правила ООН № 112-00	Одобрение типа, Орган по сертификации продукции машиностроения "АКАДЕМ-СЕРТ" Общества с ограниченной ответственностью "АКАДЕМ-СЕРТ", BY/112 117.01, Республика Беларусь	ТС BY K-BY. 117. 00013. P2 с 30.03.2021 по 29.03.2024
Уровень шума от качения шин*, Правила ООН № 117-02, стадия 2	—"—	—"—
Сопротивление качению шин*, Правила ООН № 117-02, стадия 1	—"—	—"—
Сопротивление качению шин*, Правила ООН № 117-02, стадия 2	—"—	—"—
Органы управления транспортных средств - идентификация, Правила ООН № 121-01	—"—	—"—
Системы отопления, Правила ООН № 122-00	—"—	—"—
Замки и петли дверей, Глобальные технические правила ООН № 1	—"—	—"—
Внутренний шум, пункт 2 приложения № 3 к ТР ТС 018/2011	—"—	—"—
Содержание вредных (загрязняющих) веществ в воздухе обитаемого помещения транспортного средства, пункт 3 приложения № 3 к ТР ТС 018/2011	—"—	—"—
Устойчивость, пункт 4 приложения № 3 к ТР ТС 018/2011	—"—	—"—
Передняя обзорность, пункт 5 приложения № 3 к ТР ТС 018/2011	—"—	—"—
Вентиляция, отопление и кондиционирование, пункт 6 приложения № 3 к ТР ТС 018/2011	—"—	—"—

Приложение № 2

1	2	3
Весовые ограничения, действующие в отношении транспортных средств, пункт 14 приложения № 3 к ТР ТС 018/2011	Декларация о соответствии, Акционерное общество «Клинцовский автокрановый завод», Российская Федерация	ЕАЭС N RU Д-RU.PA01.B.05101/21 с 16.07.2021 по 14.07.2025
Оснащение устройством вызова экстренных оперативных служб, пункт 16 приложения № 3 к ТР ТС 018/2011	Одобрение типа, Орган по сертификации продукции машиностроения "АКАДЕМ-СЕРТ" Общества с ограниченной ответственностью "АКАДЕМ-СЕРТ", BY/112 117.01, Республика Беларусь	ТС BY К-BY. 117. 00013. Р2 с 30.03.2021 по 29.03.2024
Требования к автокранам и транспортным средствам, оснащенным кранами-манипуляторами, пункт 1.4 приложения № 6 к ТР ТС 018/2011	Декларация о соответствии, Акционерное общество «Клинцовский автокрановый завод», Российская Федерация	ЕАЭС N RU Д-RU.PA01.B.05109/21 с 16.07.2021 по 14.07.2025
Требования к транспортным средствам, оснащенным подъемниками с рабочими платформами, пункт 1.22 приложения № 6 к ТР ТС 018/2011	—"—	ЕАЭС N RU Д-RU.PA01.B.05114/21 с 16.07.2021 по 14.07.2025
Маркировка и возможность идентификации, приложение № 7 к ТР ТС 018/2011	—"—	ЕАЭС N RU Д-RU.PA01.B.05030/21 с 16.07.2021 по 14.07.2025

* Допускается установка шин, соответствующих критериям размерности, минимально допустимого индекса нагрузки и минимальной скоростной категории и имеющих иные подтверждающие соответствие документы (при наличии на шинах маркировки по Правилам ООН № 30 или 54, а также по Правилам ООН № 117 при условии представления в орган по сертификации информации об указанной маркировке).

Руководитель органа по сертификации **А.С. Власинский**

инициалы, фамилия

СВЕДЕНИЯ О СЕРТИФИКАТЕ ЭП

Сертификат: 01D70791499E6A50000000C900060002
Кому выдан: Власинский Алексей Сергеевич
Действителен: с 20.02.2021 до 27.02.2022

ОПИСАНИЕ МАРКИРОВКИ ТРАНСПОРТНОГО СРЕДСТВА

1. Место расположения и форма единого знака обращения на рынке государств – членов Таможенного союза:
   На табличке изготовителя.
   Единый знак обращения на рынке государств – членов Таможенного союза наносится в соответствии с Решением Комиссии Таможенного союза от 15 июля 2011 г. № 711.
2. Место расположения таблички изготовителя:
   На кабине кранового оборудования, или на раме шасси, в задней части, или в проеме правой двери кабины водителя.
3. Место расположения идентификационного номера:

3.1. На табличке изготовителя.

3.2. На раме кранового оборудования, спереди, справа и/или на раме шасси, в задней части.

4. Структура и содержание идентификационного номера (номеров) транспортных средств:

1	2	3	4	5	6	7	8	9	10	11	12	13	14	15	16	17
X	8	9	5	5	7	2	9	6	?	9	A	H	5	?	?	?

поз. 1 - 3: Международный идентификационный код изготовителя (WMI):
X89 - код изготовителя (см. также поз. 12 - 14), указывающий на то, что объем производства не превышает 500 ед. в год.

поз. 4 - 9: Условное обозначение модификации транспортного средства (см. также поз. 11):
557296 - КС-55729-6К-3.

поз. 10: Код года выпуска согласно Таблице 1 приложения № 7 к ТР ТС 018/2011.

поз. 11: Условное обозначение модификации транспортного средства (совместно с поз. 4 - 9):
9 - КС-55729-6К-3.

поз. 12 - 14: **AH5** - код изготовителя (совместно с WMI) -
Акционерное общество «Клинцовский автокрановый завод».

поз. 15 - 17: Производственный номер транспортного средства.

Руководитель органа по сертификации **А.С. Власинский**
инициалы, фамилия

СВЕДЕНИЯ О СЕРТИФИКАТЕ ЭП

Сертификат: 01D70791499E6A50000000C900060002
Кому выдан: Власинский Алексей Сергеевич
Действителен: с 20.02.2021 до 27.02.2022

ОБЩИЙ ВИД ТРАНСПОРТНОГО СРЕДСТВА
Марка КЛИНЦЫ, тип ХКС-Х57ХХ5N33-2, модификация КС-55729-6К-3

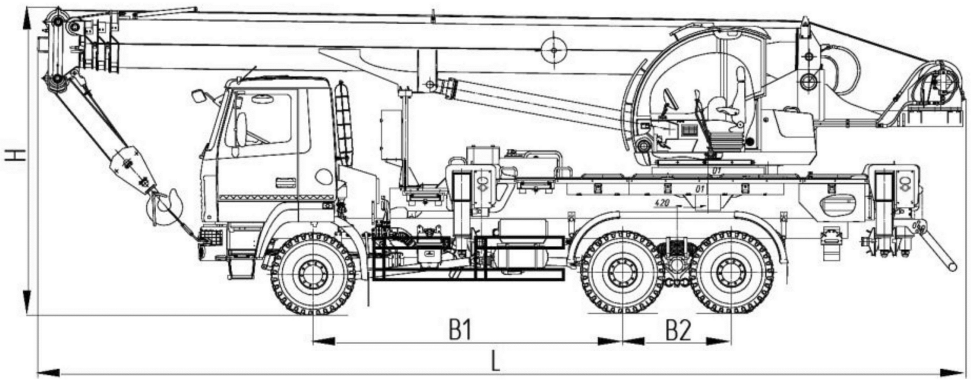

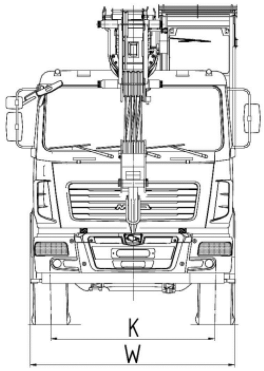

ВАРИАНТЫ ИСПОЛНЕНИЯ

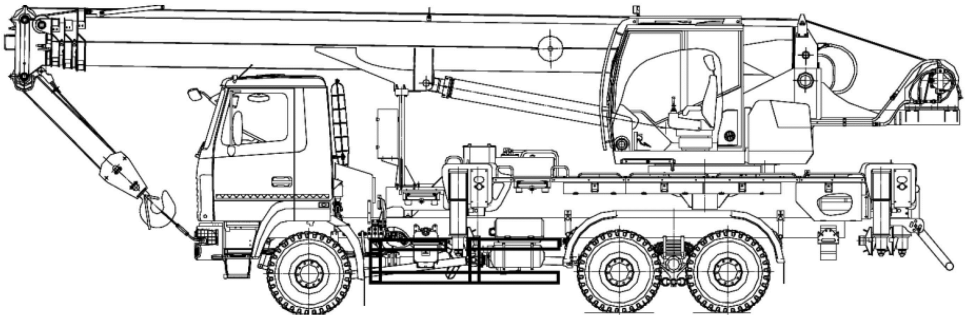

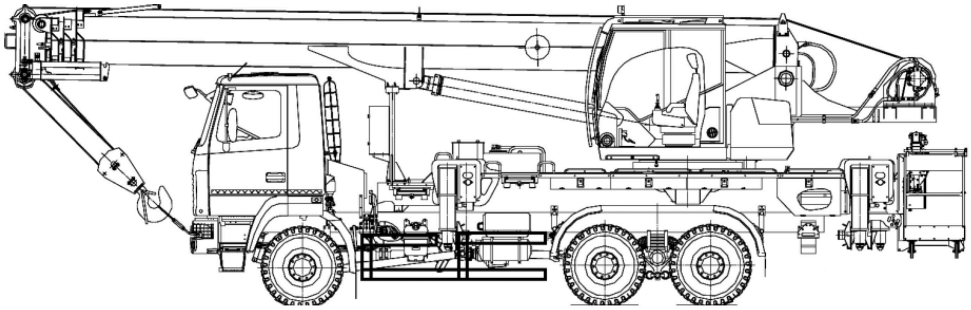

Длина, мм (L)	12000...12700
Ширина, мм (W)	2500...2550
Высота, мм (H)	3880...4000
База, мм (B1 + B2)	4000 + 1400
Колея передних / задних колес, мм (K)	1980...2140 / 1980...2140